INTIETEF FOLKLORISTIĊI MILL-GĦASRI

Toni Calleja

Nhar l-24 ta' Awissu 1955 miet il-bużnannu tiegħi, Ġorġ Galea, Tal-Merkant (1864-1955). Billi minn-naħa l-waħda kien jiġi n-nannu t'ommi, u minn-naħa l-oħra kien jiġi missier ir-raġel ta' oħt missieri l-kbira – Sika, ommi bagħtitni maz-zija Kelina biex nieħdu bixkilla mimlija affarijiet ta' l-ikel fid-dar fejn kien għadu kif miet il-bużnannu Ġorġ.

Għadni niftakarni sejjer inċerkes, qisu l-bieraħ; iz-zija bil-bixkilla f'idha l-waħda, u jien imqabbad ma' djulha n-naħa l-oħra. Kienet bixkilla li konna ngħidulha "tan-nefqa" jew "tar-razzjon". Kien fiha stanjata ta' l-aluminju bajda, minn lewn il-fidda, mimlija kafe jaħraq u jfuħ bit-taċċi tal-qronfol u biċ-ċikwejra, imkebba ġo xalpa tas-suf tan-nagħaġ biex ma tiksaħx; ratal zokkor misrur ġo karta safra minn dawk tat-tiben (Malta kienu jgħidulhom "taz-zokkor"), u xi nofs tużżana kagħak taz-zokkor magħġuna bil-qxur tal-mandolina, mimlija ġulġlien u ħlewwa, mgħottija b'sarvetta bajda magħmula bin-newl, b'faxx ikħal minsuġ bil-ħajt ta' l-Ingilterra fuq żewġt iġnub.

Fl-Għasri kien hemm id-drawwa li minn meta jmut xi ħadd, sa ma jsir il-funeral, il-bieb tad-dar jinżamm imbexxaq, anke bil-lejl, għall-kumdita tal-viżitaturi li jkunu ġejjin u sejrin. Meta wasalna nbuttajna l-bieb u bqajna deħlin ġewwa. Iz-zija għajtet bil-mod, minn taħt l-ilsien, u tlajna t-taraġ għal fuq is-setaħ, fejn laqgħuna wliedu Minka u Pawla, skunslati għal mewt ta' missierhom, avolja kien bniedem kbir, fuq id-disgħin.

Kemm Mikiel Anton Vassalli (1) kif ukoll De Soldanis (2) isemmu l-kelma **GĦAŻA** fid-dizzjunarji tagħhom. Aquilina, fid-dizzjunarju tiegħu *Maltese English Dictionary* jgħid li tirreferi għal drawwa qadima li issa spiċċat – *disused custom.* (3) Imma did-drawwa kienet għada teżisti żgur sa tfuliti, fis-snin ħamsin, f'raħal twelidi, l-Għasri.

It-Tagħżija hi l-għoti ta' l-għomor u l-kondoljanzi lil min ikun mietlu xi ħadd. U aktar minn hekk, id-drawwa li n-nisa f'dar il-mejjet, għal tmint ijiem sħaħ, ma jqabbdux nar biex isajru. It-twemmin kien li n-nar tad-dinja kien iżid it-tbatija tan-nar tat-tisfija tal-purkatorju. Ta' l-inqas sas-snin ħamsin, familja li kien imutilha xi ħadd kien jintbagħtilha l-ikel id-dar mill-qraba, mill-ħbieb u mill-ġirien, biex tisjir ma jkunx hemm għalfejn isir, ta' l-inqas sa kemm idum il-katavru d-dar. In-nisa ta' dik id-dar mhux biss ma jsajrux għal xi jiem, imma lanqas biss jixirfu mill-bieb 'il barra jekk mhux għall-knisja jew qadi ieħor ta' bżonn kbir. Għalhekk il-bixkilla mimlija bl-ikel li bagħtet ommi maz-zija Kelina.

Dari, il-kotra tan-nies kienu jitħallew imutu d-dar għax dik li xi ħadd minn niesek imutlek l-isptar, xejn ma kienet tinżlilhom tajjeb. Kienu jibżgħu li n-nies idoqqu bihom u jgħidu: "Ara mank żammewh id-dar; bagħtuh l-infermerija (l-isptar) biex jeħilsu minn taħbitu!" Issa dan mhux talli li ma kien ikun minnu xejn, anzi, min jaf dawk li jkunu jbejtu miegħu b'liema qsim il-qalb kienu jiddistakkaw ruħhom minnu. Kontra d-dħul l-isptar, imma l-aktar fl-inkurabbli (kif kien jissejjaħ dari l-isptar tax-xjuħ), in-nies kellha stigma qawwija wisq.

ĊOFF ISWED MAL-BIEBA TA' L-ISTANGA

Malli l-moribond imut, u s-Saċerdot – li min jaf kemm ikun ilu jassistih – ibierek il-katavru, xi żewġt irġiel minn ta' ġewwa kienu jakkumpanjawh lura d-dar. Ma kinux iħalluh imur lura waħdu għax mat-triq seta' jkun ittantat mid-demonju. Il-ħsieb kien li billi l-qassis kien f'pika max-xitan (jew ma' *Sbatna*, kif kien jissejjaħ) biex jirbaħ dik ir-ruħ għal Alla, issa li l-mejjet ikun għamel mewta tajba, ix-xitan ta' l-infern, tellief u avvelut, kien jaf jagħtih xi fastidju! Il-Kappillan ta' l-Għasri Dun Karm Vella (1951-1965) kien jemmen wisq b'hekk, u kont nogħxa nisimgħu jirrakkonta fuq iz-zuntier fuq dawn il-ħwejjeġ. Issa ħalliha li mbagħad bil-lejl kont noqgħod nibża'!

Hekk kif tgħaddi l-ħasda li ġġib magħha l-mewt, dlonk kienet tibda titħejja l-għorfa jew kamra li fiha jkun se jitqiegħed il-mejjet qabel il-funeral. Kienu jitneħħew l-inkwatri u l-mobbli ż-żgħar, fil-waqt li għamara inqas maniġġenti kienet titgħatta b'lożor bojod. Il-pumi u l-ħabbatiet kienu jinqalgħu minn mal-bibien ta' barra b'sinjal ta' viżtu. Aktar lejna, flok jaqilgħu il-pumi bdew jagħmlu

ċoff kbir iswed mal-bieba ta' l-istanga, kif għadhom sal-lum. Lejn nofs is-snin ħamsin tas-seklu li għadda, wasal l-Għasri r-*Redifusion* u ħafna kienu dawk li daħħluh f'darhom. Imma bħala sinjal ta' viżtu, meta jmutilhom xi ħadd kienu jerġgħu jaqilgħuh mill-aktar fis. Issa ħalliha li din spiss kienet tkun skuża tajba biex jiffrankaw il-pagatella tiegħu!

Fil-knisja ta' l-Għasri, bħala turija ta' rispett, għall-funeral kien jitneħħa l-ward kollu ta' fuq l-artal, u l-kanipew u l-ventartal kienu jagħmluhom ta' lewn vjola.

F'dak li hu ilbies, in-nies kienet tagħmel il-viżtu billi xxidd ħwejjeġ ta' kulur iswed, l-aktar in-nisa. L-irġiel kienu jilbsu jew faxxa sewda, jew sempliċi dabra sewda meħjuta mal-komma. Anke f'dan kienet tidħol il-klassi soċjali. Il-faxxa kienet għall-puliti, u d-dabra sewda għan-nies komuni. Drawwa li llum spiċċat kienet li l-irġiel ma jqaxxrux leħja għal żmien twil, bħala turija ta' vistu u niket. Oħrajn kienu anke juri żdingar fi ħwejjiġhom u fil-mod li jilbsu biex juru dan in-niket. Dawn is-sinjali ta' luttu, l-aktar dik li ma jqaxxrux il-leħja, ilħaqtha sewwa fl-Għasri ta' tfuliti.

IL-KEFEN, IT-TWIEBET U L-GĦASSA MAL-MEJTIN

Nifhem li fl-Għasri t-tkeffin kien isir minn dawk ta' ġewwa. Min ma kienx assulutament jinqala', x'aktarx li kien isib xi ħniena, imma dejjem min-nies ta' ġewwa stess. Għax jekk min jagħmel dax-xogħol, jiġifieri min kien ikeffen, ma kienx ikun ta' ġewwa, n-nies kienet titmeżmeż minnu u tiskartah. Ara kemm hu hekk, ċertu raġel mill-Għasri, bejn b'karita' u kemm biex idaħħal dik il-pagatella, beda jerfa' l-bandiera tal-mejtin; jiġifieri l-istandard ta' xi waħda mill-fratellanzi li hemm fir-raħal. Inzerta li dal-proxxmu kien bejjiegħ il-melħ, u meta n-nies saret taf bil-biċċa tal-bandiera, in-negozju naqsu tant li l-istandard kellu jitilqu. Intant, fl-Għasri ta' tfuliti, in-nisa kienu jitkeffnu bl-iswed minn rashom sa saqajhom; u l-irġiel bil-kunfratija u l-muzzetta tal-fratellanza tagħhom, għax kwazi lkoll kienu fratelli – jew f'tar-Rużarju, jew f'tas-Sagrament.

Imma biż-żmien kollox jinbidel: Fil-Bullettin (4) tal-Ħadd, 24 ta' Jannar, 1971, il-Kappillan ġab din in-nota: "Daħlet id-drawwa sabiħa fir-raħal tagħna li l-mejtin (nisa) jitlibbsu l-ABJAD flok l-ISWED. Drawwa sabiħa li għandna nżommuha. Illum l-abjad aktar jaqbel mal-liturġija tal-mejtin". Fl-istess Bullettin, il-Kappillan kien ġab din-nota qasira: "Skond tagħrif li waslilna dan l-aħħar, l-għassa mal-mejtin bil-lejl (fiċ-ċimiterju) inqatgħet għal kollox". Nifhem li dan kien il-mod diplomatiku li bih il-Kappillan ried iwassal lill-parruċċani tiegħu t-tmiem tad-drawwa ta' l-għassa ta' bil-lejl mal-kadavri, wkoll fiċ-ċimiterju.

Kien hemm ordni li d-dfin ma setax isir qabel jiskorru l-24 siegħa fuq il-mewt, u jekk il-ħin kien jiskadi wara nżul ix-xemx, id-dfin kien ikollu jistenna sa l-għada. Ċirka l-1965, wara l-Konċilju Vatikan II, sar possibli li l-quddies isir ukoll wara nofsinhar, u l-funerali ma baqgħux isiru biss in-naħa ta' filgħodu. Anzi, bil-mod il-mod, il-funerali bdew isiru wkoll filgħaxija, bid-difna ssir minnufih, wkoll jekk f'xi każi rarissimi ma jkunx għadda ħin biżżejjed. U llum illaxkaw tant affarijiet fejn jidħlu l-ħajjin, għax għandna nkunu stretti fejn jidħlu l-mejtin?!

Fi tfuliti, il-funerali, mill-knisja għaċ-ċimiterju kienu jkunu akkumpanjati mill-pulizija tar-raħal, li kien jimxi fuq quddiem nett. Imma ċ-ċimiterju ma kienx jidħol. Kien joqgħod skjerat qisu brill ħada l-bieb u waqt li t-tebut jgħaddi minn quddiemu kien isellimlu. F'pajjiżna, id-dfin fit-twiebet mhix xi ħaġa li tmur lura ħafna. Fl-antik, għalkemm din m'hix xi ħaġa li niftakar jien, id-dfin kien

L-irġiel kienu jilbsu dabra sewda meħjuta mal-komma

biss il-katavru mgeżwer f'liżar. M'għandix iż-żmien eżatt, imma nifhem li m'ilux żmien kbir. Familji meqjusa bħala tat-tajjeb kien ikollhom speċi ta' tebut (li fil-kitba jirreferu għalih bħala "mejjilla") id-dar biex jużawh kull meta tinqalgħalhom il-ħtieġa. Wara li jġorru fih il-mejjet, mikxuf, sal-post tad-difna, kienu jerġgħu iġibuh magħhom lejn id-dar. Fi Triq Għammar kien hemm il-familja, ta Ġużepp Ta' Fixkiela li, minkejja li kien għadda l-użu tiegħu, it-tebut (jew mejjilla) żammewh xorta waħda. Niftakar kont rajtu meta kont żgħir. Kien tebut iswed li aktar kien jixbaħ lil xi branda jew katalett milli kif nafuh illum. Kien bis-saqajn u bil-lasti biex jinġarr fuq l-idejn u mhux jintrefa' fuq il-kitfejn.

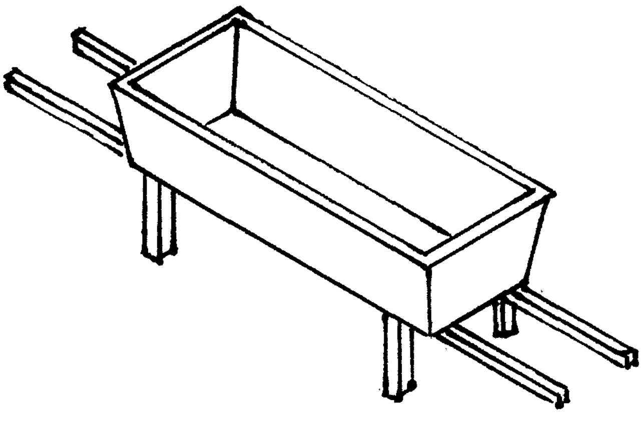

IL-BUĊĊETTI TA' l-ERWIEĦ

Id-devozzjoni lejn l-erwieħ tal-purkatorju minn dejjem kienet kbira. Il-Konċilju ta' Trentu, fl-4 ta' Diċembru, 1563 kien qal hekk: "**Billi l-Knisja Kattolika, mgħarrfa mill-Ispirtu s-Santu, u wara li segwiet il-kitba ta' l-għorrief tagħha, għallmet, u anke issa f'dan il-Konċilju, li hemm il-Purgatorju u li l-erwieħ jiġu megħjuna bit-talb tal-fidili ħajjin, u aktar bis-sagrifiċċju ta' l-artal, dan il-Konċilju jobbliga lill-isqfijiet jgħallmu d-duttrina tal-Purgatorju lill-fidili kull-imkien.**" Fl-Għasri ta' tfuliti, fost id-devozzjonijiet kollha, kienet tispikka dik lejn l-erwieħ tal-Purkatorju. Kienet devozzjoni ħajja li konna ngħixuha b'mod kostanti. M'inix qed nirreferi għall-quddies li kien jitqaddes, jew għas-smigħ tiegħu b'suffraġju tagħhom. Lanqas ma jien qed nirreferi għall-invokazzjonijiet li r-raħlin kienu jgħidu għalenija waqt it-tokki ta' kull filgħaxija "ta' l-imwiet", wara l-barka sagramentali. Nifhem li dix-xorta ta' devozzjoni kienet tiffjorixxi f'kull rokna tal-gżejjer Maltin.

L-Għasrin kellhom devozzjoni partikolari lejn l-erwieħ abbandunati, b'mod speċjail dawk tas-saċerdoti, l-erwieħ ta' Wied Għammieq (5), l-erwieħ iġġustizzjati – l-aktar dawk bla ħtija, l-erwieħ tal-benefatturi tal-knisja ta' l-Għasri, l-erwieħ ta' l-imgħarrqin u ta' dawk li mietu mirdumin fost l-oħrajn.

Fil-Knisja Parrokkjali, in-naħa tal-"Bieb tan-Nisa", mal-pilastru taħt l-għaxar stazzjon tal-*Via Sagra* kien hemm kaxxa żgħira ta' l-injam maqsuma f'żewġ kompartamenti. Fihom kien hemm disgħa u disgħin buċċetta tonda tal-kartun daqs it-takki ta' l-iskartoċċ ta' l-ixkubetta u eżatt bħal dawk tat-tombla, innumerati f'sekwenza. Fuq ir-riħ tagħha kien hemm gwarniċ imdaqqas b'kitba ġo fih mifruxa fuq żewġ kolonni, b'disgħa u disgħin invokazzjoni. It-tabella ta' ġol-gwarniċ, jew l-avviż, kienet waħda li tistieden għat-talb b'suffraġju ta' l-Erwieħ, li kienet intestata:

GĦAMIL TA' MĦABBA BIEX JIĠU MFARRĠIN L-ERWIEĦ IMQADDSA TAL-PURGATORJU.

Kull waħda mid-disgħa u disgħin invokazzjoni kella numru u kienet turi daqstant kategoriji differenti ta' erwieħ. L-ewwel waħda, f'ras il-lista, kienet: **Għal dawk l-erwieħ li l-iżjed ħabbew 'l Alla**. L-aħħar waħda kienet: **Għall-erwieħ kollha tal-Purgatorju**. Is-sebgħa u disgħin invokazzjoni l-oħra kienu varjati għall-aħħar. Hekk, per eżempju, insibu dawk l-erwieħ li kienu devoti ta' Ġesu Sagramentat; u b'kuntrast magħha, dawk li kienu ftit għażżenin fil-ħwejjeġ t'Alla; dik ir-ruħ li l-aħħar li daħlet fil-Purgatorju; dik li se toħroġ l-aħħar; dawk l-erwieħ li kienu jsemmu l-isem imqaddes t'Alla fil-batal; dawk li kienu jgħallmu d-duttrina, dawk li kienu jitkellmu bla qies, u dawk li ħabbew is-skiet; dawk li ħadmu għall-fidwa ta' l-ilsiera; għall-oħrajn li kienu jbatu minħabba l-gula; dawk li naqsu fit-trobbija ta' wliedhom; dik ir-ruħ li l-mistrieħ tagħha l-aktar li jagħti glorja 'l Alla; u nibqgħu sejrin hekk.

Mela n-nies ta' l-Għasri, hi u ħierġa mill-knisja, speċjalment in-nisa u t-tfal, kienet terfa' buċċetta mill-kaxxa u wara li jaqraw in-numru kienu jikkonsultaw it-tabella biex jaraw għall-liema erwieħ kienu se jitolbu. Imbagħad dik il-lejla stess kienu

IL PURGATORIU.

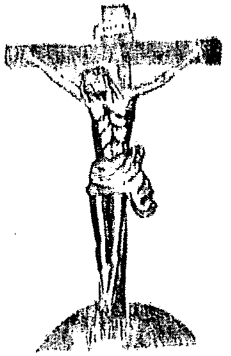

Ara il Giustizzia t'Alla.

1. Sgur.
2. Darba.
3. Meta ?

"Jena infarrag' l-eruieh, ghax dani tteddaklu il carita' meta jidhlu fil gloria." S. Aug. Door.

"Imur il Purgatoriu min imut fil grazzia t'Alla, pero imtebbgha jeu anchi bl-inkas htija venjali jeu ghax m-ghamlux penitenza chif imiss." Becc. Door.

Uiehed kuddiem dan l-inquatru jisthajjel li ke'd jisma l-eruieh mill habs tahhom temporali b-lehen seriu igheidulu:

"Pellegrin nisrani, itlob ghalina u ahseb ghal-kasec ghax bla dubiu teun bhalna iggiudicat f-mewtec fuk il-ligi t'Alla li iccmandana inhobbuh b'kalbna collha u bill hsieb tahna collu u il proximu bhalna infusna. Oh ! Tassec li il hajja ma jistghux jifhmu chemm Alla jiggiudica bireklu u jicastiga bill hmarija.

Ghalhecc mill carita' jitkankal li joffri il piaghi ta Cristu ghall-eruieh, li tassenjalhu il polza, b-dan il mod :-

Giustizzia t-Alla, noffrilec il piaghi divini ta huna Gesù Cristu biex inhallsec dejn ... ment ghad-dnubiet collha ta dauna l-insara fidili mejtin. Hecc icun.

Tahit dina il-tabella tiddendel caxxa bil poloz mill-uiehed sal mija.

1. Ghall-eruieh, li fid-dinja ikonnu bl-opri ghall mejtin.
2. Ghall-eruieh, li ghallmu id-dutrina nisranija.
3. Ghall-eruieh, li chienu devoti tal kalb ta Gesù.
4. Ghall-eruieh, li tau xi kiona lill Maria SSma.
5. Ghall-eruieh, li sellmu ix-xbija ta S. Michiel Arcanglu.
6. Ghall-eruieh, li chienu devoti tal Battista jeu ta S. Giusepp.
7. Ghall-eruieh, li chienu devoti ta xi appostlu.
8. Ghall-eruieh tas-sacerdoti u tar-religiusi collha.
9. Ghall-eruieh, li hadmu ghall fokra.
10. Ghall-eruieh, li xerdu kuri tajjeb.
11. Ghall-eruieh, li talbu ghall-agonizzanti.
12. Ghall-eruieh, li mietu minghajr sagramenti.

51. Ghall-eruieh, li tau parir hazin appostlu.
52. Ghall-eruieh, li hadu sehom fis-serk ta l-ohrajn.
53. Ghall-eruieh, li hlou miz-zmien taghhom.
54. Ghall-eruieh, li ma ighonmonx xi neglida.
55. Ghall-eruieh, li tau scandlu contra il castita.
56. Ghall-eruieh, li ghidbu biex jghamlu il gid.
57. Ghall-eruieh, li chixfu bla bzonn difetti ta l-ohrajn.
58. Ghall-eruieh, li nasslu eliom ta ghied.
59. Ghall-eruieh, li iddisprezzau serk zghoir.
60. Ghall-eruieh, li ma talbux mahfra lil min ingiurjau.
61. Ghall-eruieh, li m-ghaifux il benefatturi taghhom.
62. Ghall-eruieh, li ma taux hlas gust lill haddiem.

Tabella ohra bit-talb ghall-erwieh. Din tinsab fil-knisja tal-Qalb ta' Ġesu fin-Nadur, maghrufa wkoll bhala "Ta' Karkanja". M'hijiex qadima daqs dik li tinsab fil-knisja parrokkjali ta' l-Ghasri. L-Imprimatur moghti fil-Kurja ta' Malta mill-Kan. P. Galea Vic. Gen. iġib id-data tat-18 ta' Diċembru, 1929.

13. Għall-eruieħ, li dimbu bit-tama tall krar.
14. Għall-eruieħ, li kalu ċhien żejjed jew ħergħaħ.
15. Għall-eruieħ, li ma raux f'collox il Provvidenza.
16. Għall-eruieħ, li fgħaxxku b-xi gmiel ta gisimhom.
17. Għall-eruieħ, li għafsu il proxxmu biex idaħħku.
18. Għall-eruieħ, li m-għaccsux is-sens tax-xgħam.
19. Għall-eruieħ, li iċċajtan bill ħuejjeġ tall fidi.
20. Għall-eruieħ, li ċaħdu is-sliem lill-għadu.
21. Għall-eruieħ, li ma ħarbux l-occasioni taż-żina.
22. Għall-eruieħ, li m-għaccsux il cursità.
23. Għall-eruieħ, li inkdeu bid-difetti tall proxxmu.
24. Għall-eruieħ, li għamlu resistenza lis-superiur.
25. Għall-eruieħ, li approvau azioni ħażina.
26. Għall-eruieħ, li ħarbu is-salib t'Alla.
27. Għall-eruieħ, li żammeu lisibijet vani jew inutli.
28. Għall-eruieħ, li ma żarux il morda.
29. Għall-eruieħ, li għamlu dac li ma riedux lilhom.
30. Għall-eruieħ, li tau b'cort dac li chien dubiu.
31. Għall-eruieħ, li xtaku il ment għad-dicka.
32. Għall-eruieħ, li użau is-sensi b'fini disordinat.
33. Għall-eruieħ, li ma taux esempiu tajjeb.
34. Għall-eruieħ, li tau xhud falz fuk il proxxmu.
35. Għall-eruieħ, li żammeu il vanagloria.
36. Għall-eruieħ, li iddisprezzau xi ligi giusta tar-rè.
37. Għall-eruieħ, li ma reħlux merti għall xi dnub mejjet.
38. Għall-eruieħ, li ma raux il Cristu f-ċull proxxmu.
39. Għall-eruieħ, li tebbgħu ruħhom għall xi gid temporali.
40. Għall-eruieħ, li stħau jistkarru xi articlu tall fidi.
41. Għall-eruieħ, li xtaku li m-ħemmx ligi t-Alla.
42. Għall-eruieħ, li ħadu indisposti xi sagrament.
43. Għall-eruieħ, li ma użaux kies fill lgħob jew fic-ċajt.
44. Għall-eruieħ, li silfu b-imgħax żejda.
45. Għall-eruieħ, li xtaku il ment lill xi ħadd.
46. Għall-eruieħ, li iggindicau ħażin atti indifferenti.
47. Għall-eruieħ, li abbużau bis-setgħajet tagħhom.
48. Għall-eruieħ, li ittrascurau ir-restituzioni.
49. Għall-eruieħ, li 'nkdeu b-munita falza.
50. Għall-eruieħ, li ma 'rringrazzaux l-Alla f-collox.
63. Għall-eruieħ, li ma opraux b-intenzioni retta.
64. Għall-eruieħ, li għażżeu libiborija għall xi sens tal gisem.
65. Għall-eruieħ, li apposta ħarsu lejn stampi oxxeni.
66. Għall-eruieħ, li forħu bid-deni ta l-oħrajn.
67. Għall-eruieħ, li imxeu ta faccoli.
68. Għall-eruieħ, li naksu mill gieħ fil Cnisja.
69. Għall-eruieħ, li m-għadrux il proxxmu.
70. Għall-eruieħ, li ittrascurau dmirijethom.
71. Għall-eruieħ, li stmau xi ħaga lilhom stess.
72. Għall-eruieħ, li chielu u xorbu iż-żejjed.
73. Għall-eruieħ, li ma satrux il ħniena tagħhom.
74. Għall-eruieħ, li xtaku in-nisa ta l-oħrajn.
75. Għall-eruieħ, li setgħu u ma iccoreggoux.
76. Għall-eruieħ, li għall biża chisru il-ligi t'Alla.
77. Għall-eruieħ, li ħadu jett ingiust ta ħuejjeġ misjuba.
78. Għall-eruieħ, li ħasbu fuk xi ingiurja ircevuta minnhom.
79. Għall-eruieħ, li m-għamlux dac li riedu lilhom.
80. Għall-eruieħ, li fittxu jetthom b-xi dnub.
81. Għall-eruieħ, li krau cotba proibiti.
82. Għall-eruieħ, li ħadmu fil Festi.
83. Għall-eruieħ, li oprau bid-dubju fuk il-ħażen.
84. Għall-eruieħ, li irricorreu għand saħħarin.
85. Għall-eruieħ, li ħabbeu biss lil min ħabbhom.
86. Għall-eruieħ, li m-użaux mozz biex ma jidimbux.
87. Għall-eruieħ, li ma ħarsux is-sanm tal Cnisja.
88. Għall-eruieħ, li ċaħdu carità b-vendetta.
89. Għall-eruieħ, li karku fl-użin jew fill cheil.
90. Għall-eruieħ, li abbużau fuk il bżonn tall proxxmu.
91. Għall-eruieħ, li għajru bid-difetti naturali.
92. Għall-eruieħ, li chisru xi sigriet avdat.
93. Għall-eruieħ, li ħadu bill għerra il proxxmu.
94. Għall-eruieħ, li ma żammoux schiet fil corla.
95. Għall-eruieħ, li seddu kalbhom għall gid ta l-oħrajn.
96. Għall-eruieħ, li incuraggeu il ħażen bid-daħk.
97. Għall-eruieħ, li stħau jittrattau mal fokra.
98. Għall-eruieħ, li ma taux carità lill ħżiena.
99. Għall-eruieħ, li għamlu gid għall ħlas fid-dinja.
100. Għall-eruieħ, li għamlu correzjoni b'vendetta.

Nihil obstat. Date Ultima die Anni MCMXX. Alois Can. Farrugia. Cens. Theol.

Imprimatur. [illegible] Dec 1920. Can P. Galea Vic. Gen.

Wieħed jinnota wkoll li lanqas il-lista ta' l-invokazzjonijiet m'hi l-istess bħal dik ta' l-Għasri.
Fil-lista tan-Nadur hemm mitt invokazzjoni. F'ta' l-Għasri hemm disgħa u disgħin.

joffru talb speċjali b'suffraġju tagħhom.

Il-ħabib tiegħi il-Mons. Professur Dun Ġużepp Bezzina jgħid li suppost kont terfa' l-buċċetta mill-kompartiment tax-xellug u tqegħidha f'dak tal-lemin. Jgħid li saħansitra f'xi knejjes kien hemm vleġġa biex tindika dan. L-iskop kien li f'kull ċiklu kien isir talb għal kull kategorija ta' erwieħ. Imma fl-Għasri jien dil-vleġġa qatt ma rajtha u qatt ma smajt lil ħadd isemmiha. Imma bil-fidi qawwija li niesna kellhom fit-talb, il-biċċa kienu jifhmuha illi bit-talba li tgħid u bl-ispustament tal-buċċetta minn kaxxa għal oħra kont teħles ruħ mill-Purgatorju u ttellagħha l-Ġenna!

Fl-Għasri ta' ftit snin ilu l-illitteriżmu kien komuni, u allura erħilna lilna t-tfal, imżattin kif konna, wara l-ewwel ftit lezzjonijiet tal-Malti fi *Standard 1* ma' Miss Tabone, nippruvaw nispellu sakemm b'ħafna tlaqliq jirnexxielna naqraw il-kategorija ta' erwieħ li taqbel man-numru tal-buċċetta. Konna nieħdu battikata, għax barra li konna għadna prinċipjanti, it-tabella kienet miktuba bl-ortografija l-antika, mhux dik kif stabbilita mill-Għaqda tal-kittieba tal-Malti fl-1924, u li allura konna nistudjaw aħna. Wara kollox, jekk ma kienx iseħħilna naqrawha, ma kien ikun ġara xejn għax, brikkuni li konna, konna nivvintaw waħda minn żniedna jew inċamaw xi waħda li nkunu lħaqna tgħallimna bl-amment.

Niftakar darba wieħed tifel li nzerta li kellu l-fama ta' qarquċu li, bi żball, "l-erwieħ ta' l-Abbandunati" qraha "l-erwieħ ta' l-indannati" u Peppa ta' Tewma tatu daqqa ta' għonnella b'kemm kellha saħħa u b'saħna kbira qaltlu: "***L-indannuti d-dimunju mhux l-irwieħ, imsiekin***!" Sewwa jgħidu: tini l-fama u ixħetni l-baħar. Imsejken ta' tifel ... il-filagu kissru l-bajd! Minkejja li jien u hu konna ġġilidna fuq l-artal fuq min minna se jagħmel in-navetta taċ-ċensier waqt il-Barka, tħassartu għal dik id-daqqa hekk intortament. Fejn tafu xi tfaqqigħa għamlet!

F'pajjiżna, dan it-talb għall-erwieħ bil-buċċetta u t-tabella hu antik ħafna, tant li n-*Nihil Obstat* fuq il-kopja li għadha teżisti fl-Għasri, mogħtija mill-Kan. Salv Cumbo, Cens. Theol, iġġib id-data tal-31 ta' Awissu, 1874. Barra minn hekk din id-devozzjoni hija mżejna b'mitt ġurnata indulġenza, applikati għall-erwieħ tal-Purgatorju, mogħtija mill-Papa Piju IX (1846 – 1878).

DMUGĦ L-ERWIEĦ

L-annati ma jixxibħux. Hemm minnhom xotti bħall-frawli, u oħrajn miblula daqs marden jgħum ixxamplat fiż-żejt tal-musbieħ! Fi snin xotti, kien isir ħafna talb għax-xita fil-knejjes u wkoll fid-djar. Għan-nies ta' l-Għasri, li kienu fil-maġġoranza bdiewa, biex ma ngħidx irrink, ix-xita kienet il-ħajja jew il-mewt. L-inxief jikkawża biegħa fqira u għalhekk matmura qasira. Il-familji riedu jġebbdu u jġewżu kemm jifilħu biex il-ftit li jkollhom ilaħqilhom sal-ħsad ta' l-istaġun il-ġdid. F'bosta okkażjonijiet, l-aktar dawk irżiti u msikkmin, jiġifieri magħluba u dgħajfa, dan-nuqqas ta' nutriment kien jikkawża l-mard, u xi drabi wkoll il-mewt.

F'dawk is-snin ix-xotti fejn il-wiċċ kien ingħazi, jiġifieri jkun qed imut bil-għatx, u kienet tagħmel xi tikka xita qisha ferħ naħal, kemm taħsel it-triq, l-antenati tagħna hawn l-Għasri kienu jirreferu għal dox-xita bħala "dmugħ l-erwieħ". B'dan kienu jridu jfissru li l-erwieħ tal-Purgatorju, biex iwieġbu talbhom, minn-naħa tagħhom kienu qed jitolbu u jibku quddiem Alla biex jibgħat din ix-xita tant meħtieġa fuq l-art niexfa. Dik ix-xita tkun id-dmugħ ta' l-erwieħ waqt li jkunu qed jinterċedu għalihom quddiem it-tribunal divin!

TIFFRISKA L-ERWIEĦ BL-ILMA TAL-BIR.

Il-kult ta' l-erwieħ fl-Għasri kien tant b'saħħtu li lanqas temmen x'kienu jaslu jagħmlu n-nies biex jissuffragawhom. F'nofsinhar, meta x-xemx ħaddiela kienet tkun fil-karga tagħha, iz-zija Kelina Calleja (1895-1977), Alla jagħtiha l-Ġenna, kienet timla bomblu ilma frisk mill-bir tal-bitħa u, minn fuq il-pala t'idha, kienet troxx ħafna minnu fit-triq, quddiem il-bieb, u fis-setaħ ta' quddiem l-għorof, waqt li tinvoka t-talb 'l Alla b'suffraġju ta' l-erwieħ. Hawn l-Għasri qatt ma rajt lil ħadd aktar minbarra z-zija Kelina jipprattika din id-devozzjoni. Imma l-ħabib tiegħi Anton F. Attard, il-folkloristа ewlieni Għawdxi, jgħid li din id-drawwa kienet ipprattikata wkoll ir-Rabat t'Għawdex. Nissuspetta li z-zija Kelina ġabitha l-Għasri mir-Rabat, fejn għamlet aktar minn kwart ta' seklu infermiera, l-aktar fil-*Victoria Hospital* – l-isptar il-qadim ta' Pjazza San Franġsik.

IS-"SANTI TAL-MEWT" FL-GĦASRI

Bħal kull ħaġa oħra ġdida, fl-Għasri, s-santi tal-mejtin damu biex qabdu. L-ewwel santa ta' din ix-xorta kienet dik li saret b'tifkira tal-Viċendarju

Dun Ġużepp Vella li miet nhar il-15 ta' Lulju, 1911. Imbagħad kellhom jgħaddu tmintax-il sena oħra biex ġiet it-tieni waħda – tifkira ta' Roża Saliba (tal-Bajdi) li mietet nhar id-29 ta' Marzu 1929. Imbagħad jerga' kellu jgerbeb diċenju ieħor biex xi ħadd jistampa t-tielet waħda – tifkira ta' Ġużeppi Zammit (Peppi ta' Ramond; missier Dun Ġużepp) li miet nhar it-2 ta Settembru, 1939.

Bejn il-bidu tat-Tieni Gwerra Dinjija (1939-1945) u l-1990, temp ta' ċirka nofs seklu, fl-Għasri għandhom xorti saru għoxrin tifkira b'kollox. Issa, mill-1990 'il hawn, dawn is-santi splodew u kienu biss il-waħdiet li ma għamlux.

(1) Vassalli, M.A. *Ktyb yl Klym Malti mfysser byl-Latin u byt-Talyan.* Romae, 1796

(2) De Soldanis, G.F. Agius, *Damma tal Kliem Kartaginis mscerred fel fom tal Maltin u Ghaudcin.* 1750, 4 volumi. Manuskritt

(3) Aquilina, Joseph, *Maltese English Dictionary.* Malta, 1990, 2 volumi

(4) Lejn l-aħħar tas-snin sebgħin tas-seklu l-ieħor, f'Għawdex beda joħroġ fuljett jismu BULLETTIN li kien jitqassam fil-parroċċi kollha. Kienet tieħu ħsiebu l-Kummissjoni Kateketika li kienet tinkludi fih tagħrif u materjal tajjeb. Imma l-parroċċi ndividwali kellhom post fejn iżidu tagħrif u materjal ieħor indirizzat direttament lill-parruċċani tagħhom.

(5) L-erwieħ ta' Wied Għammiq huma dawk mitfuna f'ċimiterju l-Kalkara li jmur lura sas-sena 1837 meta Malta nħakmet minn epidemija tal-kolera. Minħabba li l-fortizza tar-Rikażli ma baqgħetx tintuża għal skopijiet ta' difiża, biddluha bħala rikoveru għax-xjuħ. Dawn ġew ilkoll imniġġsa millmarda u l-katavri tal-vittmi, madwar 855, indifnu f'ċimiterju li rranġawh apposta. Hekk kif spiċċa l-flaġell, bdiet devozzjoni qawwija lejn dawn l-erwieħ u kull l-ewwel Tnejn tax-xahar bdew isiru pelligrinaġġi lejn dan iċ-ċimiterju.

Icolcom ħniena minni, aimenu intom o ħbieb tighi. *Giob.*

TIFCHIRA GHAZIZA
TAS-SAC. DON GIUS. VELLA,
LI FIL GHASRI, GHAL 36 SENA
HADEM GHAL GID TA L'ERUIEH,
NGHAR L'GHERBA 5 TA LUGLIU 1911,
UARA MARDA L'IZIED KALILA
HALLA DAN IL UIED TAD-DMUH
BIT-TAMA LI IGAUDI LIL
CREATUR TIGHU.
R. I. P.
Gesù ghatiħ il mistrieħ ta dejjem
(Ind: ta 7 snin u 7 quarantini)

ID-DAUL TAL GENNA
O KALB HANINA TA GESÙ
GHAMEL LI JIDDI
FUK IR-RUH KADDISA TA
ROSA SALIBA
TA 77 SENA
MOGHNIA BIS-SAGRAMENTI
SA L'AHHAR NIFS TA HAJJTA
MARBUTA MAL VOLONTÀ T' ALLA
GHALKET IL GHAJNEIN TAHHA
GHAL DAN IL WIED TAD-DMUH
NHAR IL GIMGHA IL CBIRA
29 TA MARZU 1929
F'CASAL GHASRI - GHAUDEX
MIBCHIA MIN CULHAD.

Gesù, Maria, Giuseppi
Ind. 7 snin u 7 quar.

Collox ghalic o Kalb Sagratissima ta Gesù. *Ind. 300 giurnata.*

Laudato si mi Signore
per sora nostra morte...corporale.
ALLA CARA MEMORIA
DI
GIUSEPPE ZAMMIT
SERENAMENTE SPIRATO
NEL 50MO ANNO DI SUA ÉTÀ
A. C. GHASRI
ALL'ALBA DEL 2 SETTEMBRE 1939

La sposa, i figli, i genitori, i fratelli, ed i nipoti, domandano ai loro parenti ed amici una prece per il loro caro estinto.

Gesù, Maria, Giuseppe.
(Ind. 7 anni e 7 quar.)